MS-CS

MONE S&C

2MP 초 저조도 HD-SDI 박스 카메라

Full HD 1920×1080

주요 특징

- 1/2" SONY Exmor 초 고감도 2메가픽셀 이미지 센서
- 강력한 광역 역광보정(Ultra WDR) 기능
  - SONY의 DOL(Digital Overlap) WDR 기술집약 센서 적용
  - 기존 IMX185LQR 보다 2배의 고감도 실현
- 16 : 9 Full HD(1080p)의 초 고화질 및 생생한 이미지
- 초 저조도
  - 컬러 모드 0.004Lux, 야간 모드 0.0001Lux
- Filter Change Day & Night 메커니즘 장착(TDN)
- HD-SDI, EX-SDI, 아날로그(CVBS) 3가지 영상 출력 가능
- 입력 전원 자가 진단 기능
- 디지털 노이즈 제거 기능(3D DNR), 헤드라이트 마킹 기능(HLC) 모션 감지 설정(MD), 사생활 보호 기능(PM),
- RS-485 통신 지원
- DC 12V

제품 사양

모델명	MS-CS	
카메라		
촬상 소자	1/2" SONY 2MP WDR(DOL) Image Sensor	
유효화소수	1945(H) x 1097(V), 2.13메가픽셀	
주사 방식	프로그레시브	
최저조도	컬러 모드 : 0.004Lux, 흑백 모드 : 0.0001Lux	
S/N 비	52dB 이상(AGC OFF)	
영상 출력	HD-SDI	1080p@30_25fps, 720p@60_50fps
	EX-SDI	1080p@60_50fps, 1080p@30_25fps
	아날로그	CVBS (NTSC/PAL Selectable)
렌즈		
초점 거리	N/A (별도 판매)	
조리개 / 필터 방식	DC Auto iris / 자동, 야간시 IR 필터 동작	
기능		
Day & Night	AUTO / COLOR / BW / EXT	
AGC	OFF / ON	
광대역 역광 보정 (WDR)	OFF / ON(DOL True WDR, 30fps, 레벨 조정 가능)	
역광 보정	OFF / BLC / HLC	
노이즈 저감	OFF / ON, 2D-NR & 3D-NR (레벨 조정 가능)	
화이트 밸런스	AUTO / AUTO ext / PUSH / MANUAL	
전자 셔터	1/25s~1/100,000s	
색 온도	1800 ~ 10500K	
동작 감지	OFF / ON (크기, 위치 조정 가능)	
사생활 보호	OFF / ON (크기, 위치 조정 가능)	
흔들림 보정	OFF / ON	
디지털 줌	16배줌	
Sens-up	OFF / ON (레벨 조정 가능)	
OSD 언어	다국적 언어 지원	
기타	Mirror, Flip, Defog, LDS, Sens-up, Edge Enhancement 등	
통신 프로토콜	RS-485 통신 지원(Pelco-D/P)	
일반		
동작 온도	-25°C ~ +55°C	
동작 습도	90% RH 이하	
전원	DC 12V±10% 200mA	
재질	알루미늄 다이 캐스팅	
크기 (mm)	75.0(W) x 125.0(D) x 52.8(H)	
무게	약 400g	

* 사양 및 디자인은 예고 없이 변경될 수 있습니다.

외형도
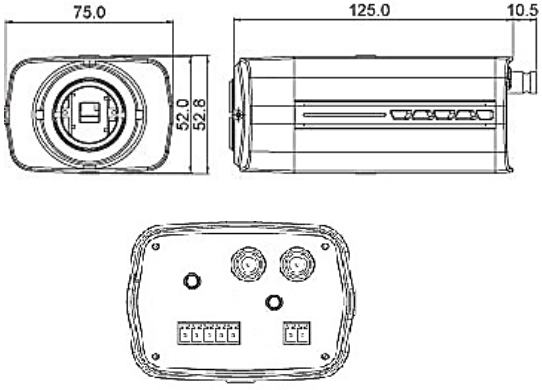
(단위 : mm)